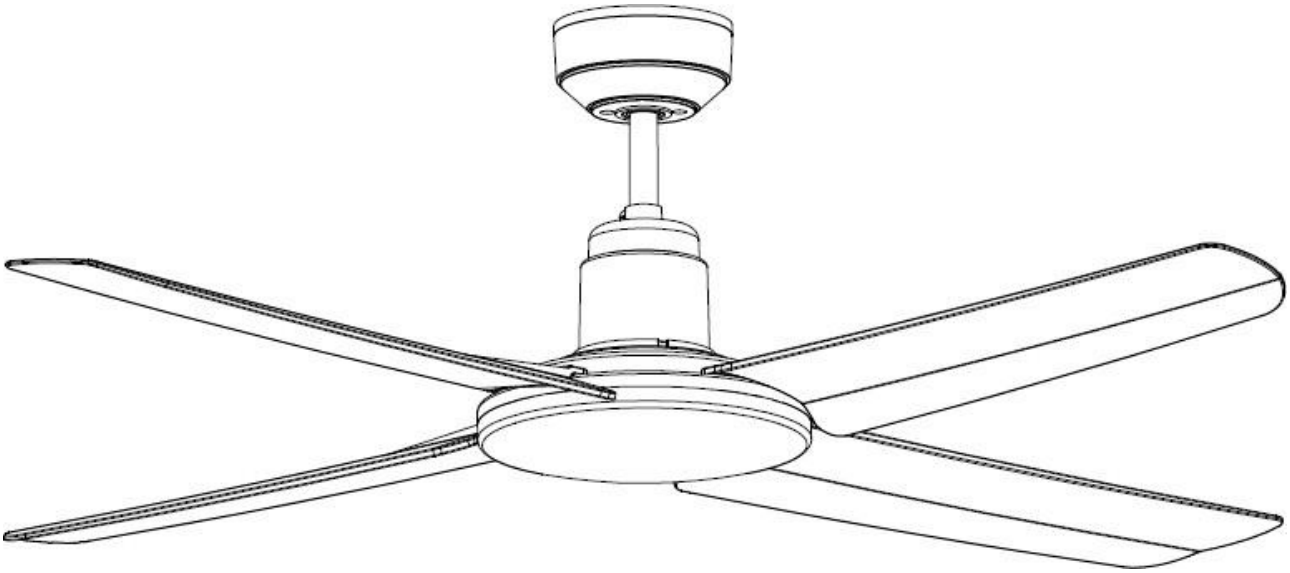

BAYSIDE
NAUTILUS
MENNYEZET
I
VENTILÁTOR

- **BEÁLLÍTÁS**
- **OPERATION**
- **KARBANTARTÁS**
- **GARANCIÁLIS INFORMÁCIÓK**

VIGYÁZAT

A BIZTONSÁGOS TELEPÍTÉS ÉS A VENTILÁTOR MŰKÖDÉSE ÉRDEKÉBEN

V2.0 HU -WS- Megjelent:

KÖSZÖNJÜK A VÁSÁRLÁST

Köszönjük, hogy megvásárolta ezt a minőségi Bayside terméket. A helyes működés és a biztonság érdekében kérjük, hogy a termék használata előtt olvassa el és mentse el az összes használati utasítást.

BIZTONSÁGI ÓVINTÉZKEDÉSEK

1. Európában: Ezt a készüléket [illegible] gyermekek, valamint csökkent fizikai, érzékszervi vagy szellemi képességekkel rendelkező, illetve tapasztalat és ismeretek hiányában lévő személyek használhatják, ha felügyeletet kaptak, vagy a készülék biztonságos használatára vonatkozó utasításokat kaptak, és megértették a készülékkel járó veszélyeket. A tisztítást és karbantartást gyermekek felügyelet nélkül nem végezhetik.
2. Ausztráliában: A készüléket nem olyan személyek (beleértve a gyermekeket is) általi használatra szánják, akik csökkent fizikai, érzékszervi vagy szellemi képességekkel rendelkeznek, vagy nem rendelkeznek kellő tapasztalattal és ismeretekkel, kivéve, ha a biztonságukért felelős személy felügyeli vagy oktatja őket a készülék használatára vonatkozóan.
3. A gyermekeket felügyelni kell, hogy ne játszanak a készülékkel.
4. A helyi vezetékezési szabályoknak megfelelően egy minden pólusú leválasztó kapcsolót kell beépíteni a helyhez kötött vezetékezésbe.

AUSZTRÁLIÁ

BAN

FIGYELMEZTE

TÉS:

A VENTILÁTOR BIZTONSÁGOS HASZNÁLATÁHOZ A VEZETÉKES KÁBELEZÉSBE A VEZETÉKEZÉSI SZABÁLYOKNAK MEGFELELŐEN MINDEN PÓLUSÚ LEVÁLASZTÁST KELL BEÉPÍTENI.

Az AS/NZS 60335-1 szabvány 7.12.2. pontjában leírtak szerint a szabvány minimális elektromos biztonságának teljesítéséhez.

Felhívjuk figyelmét, hogy a garancia érvényét veszti, ha a telepítés a vezetékek bekötési szabályainak megfelelő, a rögzített

COASTAL IP55 Ez a ventilátor alkalmas beltéri, szabadtéri és tengerparti helyiségekbe. Ez a termék IP55 védettségű, és bármilyen irányból érkező vízsugárnak kitehető. Ezt a minősítést a telepítés során meg kell tartani.

vezetékekbe beépített minden pólusú leválasztó eszköz nélkül történik.

Példa: Ha egy ventilátor egy olyan áramkörhöz van csatlakoztatva, amely elszigetelhető egy

COASTAL IP55 Ez a ventilátor alkalmas beltéri, szabadtéri és tengerparti helyiségekbe. Ez a termék IP55 védettségű, és bármilyen irányból érkező vízsugárnak kitehető. Ezt a minősítést a telepítés során meg kell tartani.

minden pólusú biztonsági kapcsoló a kapcsolótáblán, akkor ez a kapcsoló úgy tekintendő, hogy

az AS/NZS 60335.1 szabvány 7.12.2. pontja követelményeinek megfelelő, a mennyezeti ventilátor elektromos áramkörének minden pólusú leválasztása.

A távirányító vevőbemenetének aktív egypólusú kapcsolóját is be kell vonni a vezetékezésbe, és ugyanabban a helyiségben kell elhelyezni, mint a mennyezeti ventilátort.

5. Ne dobja ki az elektromos készülékeket válogatatlan kommunális hulladékként, használja a szelektív gyűjtőhelyeket. A rendelkezésre álló gyűjtőrendszerekkel kapcsolatos információkért forduljon a helyi önkormányzathoz. Ha az elektromos készülékeket hulladéklerakókban vagy szeméttelepeken helyezik el, veszélyes anyagok szivároghatnak a talajvízbe és bekerülhetnek az élelmiszerláncba, károsítva ezzel az Ön egészségét és jólétét.
6. A szerkezetnek, amelyre a ventilátort felszerelik, 30 kg súlyt kell elbírnia.
7. A ventilátort úgy kell felszerelni, hogy a lapátok legalább 2,3 m-re legyenek a padlótól Európában, illetve 2,1 m-re Ausztráliában.
8. Ez a ventilátor alkalmas beltéri, szabadtéri és tengerparti helyiségekbe. Ez a termék IP55 védettségű, és bármilyen irányból érkező vízsugárnak kitehető. Ezt a minősítést a telepítés során fenn kell tartani.
9. A telepítést csak engedéllyel rendelkező villanyszerelő végezheti.

COASTAL IP55 Ez a ventilátor alkalmas beltéri, szabadtéri és tengerparti helyiségekbe. Ez a termék IP55 védettségű, és bármilyen irányból érkező vízsugárnak kitehető. Ezt a minősítést a telepítés során meg kell tartani.

A TELEPÍTÉS ELŐTT

Óvatosan csomagolja ki a mennyezeti ventilátort. Távolítson el minden alkatrészt és hardvert. Vizsgálja meg az összes alkatrészt, a következőkkel kell rendelkeznie:

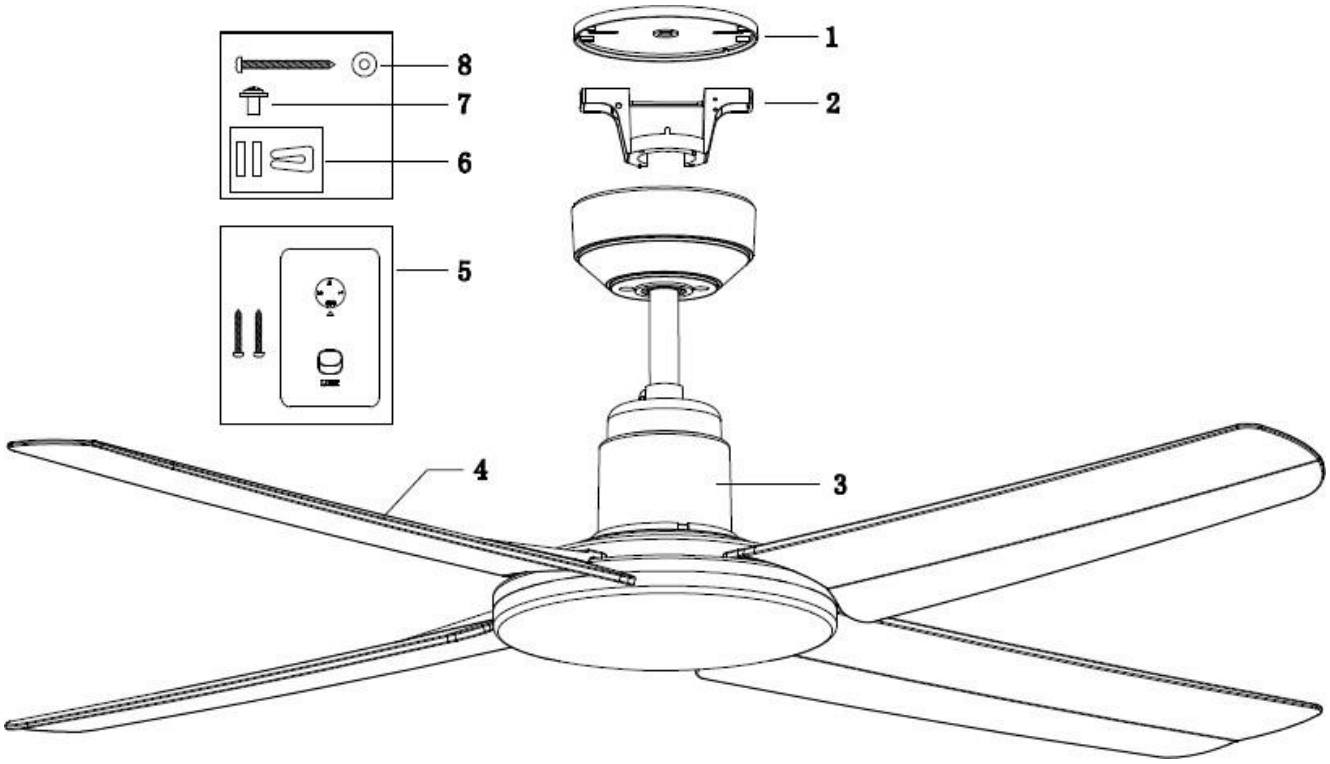

1. ábra

1 Baldachin fedél x 1

2 Tartókonzol x 1

3 Előre összeszerelt ventilátormotor, leengedő rúd és előtetőx 1

4 Pengék x 4

5 Fali kapcsoló x 1 készlet

6 Kiegyensúlyozó készlet x 1 készlet

7 Motorcsavarok a pengékhez x 9

8 Facsavar x 2

COASTAL IP55

Ez a ventilátor alkalmas beltéri, szabadtéri és tengerparti helyiségekbe. Ez a termék IP55 védettségű, és bármilyen irányból érkező vízsugárnak kitehető. Ezt a minősítést a telepítés során meg kell tartani.

A RÖGZÍTŐKONZOL FELSZERELÉSE

- A mennyezeti ventilátort olyan helyre kell felszerelni, hogy a lapátok a lapátok hegyétől a legközelebbi tárgyaktól vagy faltól 300 mm távolságra legyenek.
- Csatlakoztassa a rögzítő konzolt a lombkorona fedeléhez.
- Rögzítse a lógó konzolt a lombkorona burkolattal együtt a mennyezeti gerendához vagy legalább 30 kg terhelést elbíró szerkezethez a mellékelt két hosszú csavarral. Ügyeljen arra, hogy a csavar legalább 30 mm-es része a tartóba legyen behúzva.

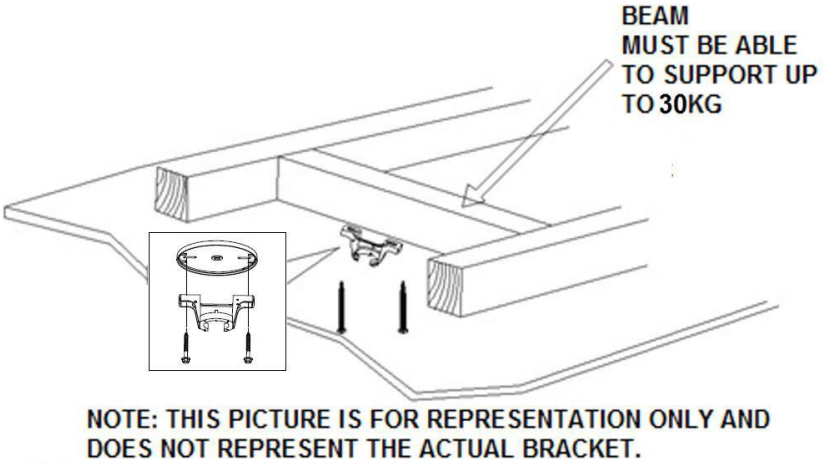

2. ábra

MEGJEGYZÉS: A mellékelt konzolcsavarok csak faszerkezetekhez használhatók. A fától eltérő szerkezetek esetében a megfelelő csavartípust KELL használni.
MEGJEGYZÉS: A szerelvény IP55 besorolásának fenntartása érdekében további szilikonragasztó hozzáadására van szükség a kiöntőcsavaron és a tápkábel bemeneti részén.

<u>Szögletes mennyezet Beépítés</u>

Ez a ventilátor függesztőrendszer legfeljebb 13 fokos szögben történő mennyezeti felszerelést támogat.

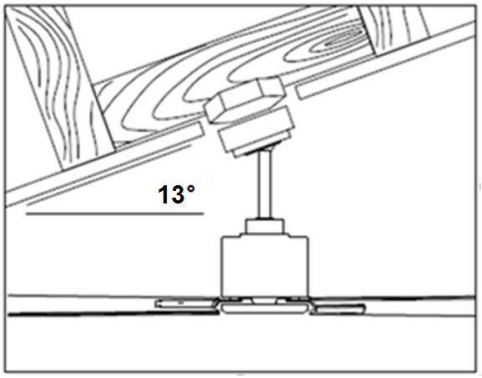

3. ábra

COASTAL IP55
Ez a ventilátor alkalmas beltéri, szabadtéri és tengerparti helyiségekbe. Ez a termék IP55 védettségű, és bármilyen irányból érkező vízsugárnak kitehető. Ezt a minősítést a telepítés során meg kell tartani.

A VENTILÁTOR FELAKASZTÁSA

Emelje fel a ventilátoregységet a rögzítőkonzolra. Győződjön meg arról, hogy a függesztőgömb regisztrációs nyílása (A) a rögzítő konzol (C) ütközőjén (B) helyezkedik el, hogy működés közben megakadályozza a ventilátor forgását. (4. ábra)

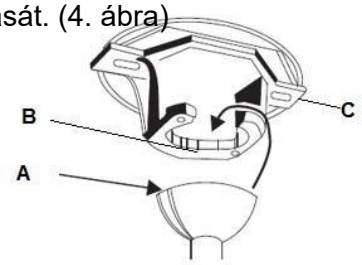

4. ábra

A VENTILÁTOR BEÜZEMELÉSE

Penge rögzítés

1. A pengék beszerelése előtt távolítsa el a motorcsavarokat.
2. Rögzítse a pengét a motoron 2 csavarral, és ügyeljen arra, hogy egyszerre legyenek meghúzva. (Vigyázzon, hogy ne húzza túl, mert ez károsíthatja a pengéket).

   Ha elkészült, ismételje meg a folyamatot a többi pengével.

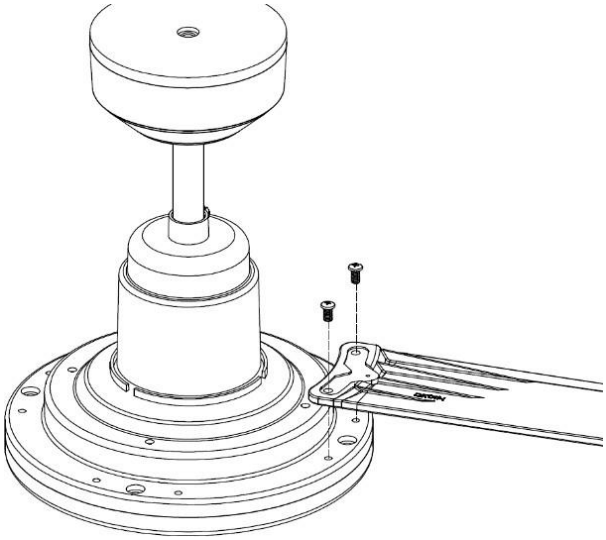

5. ábra

COASTAL IP55

Ez a ventilátor alkalmas beltéri, szabadtéri és tengerparti helyiségekbe. Ez a termék IP55 védettségű, és bármilyen irányból érkező vízsugárnak kitehető. Ezt a minősítést a telepítés során meg kell tartani.

ELEKTROMOS KAPCSOLÁSI RAJZ

FIGYELMEZTETÉS: AZ ÖN BIZTONSÁGA ÉRDEKÉBEN MINDEN ELEKTROMOS CSATLAKOZÁST CSAK ENGEDÉLLYEL RENDELKEZŐ VILLANYSZERELŐ VÉGEZHET.
MEGJEGYZÉS: A RÖGZÍTETT KÁBELEZÉSHEZ EGY TOVÁBBI MINDEN PÓLUSÚ LEVÁLASZTÓ KAPCSOLÓT KELL CSATLAKOZTATNI.
MEGJEGYZÉS: A kapcsolási rajz tartalmazza a világító készlet kábelezését. A világítási kapcsolási rajz és a kapcsoló kimarad, ha a mennyezeti ventilátorhoz nem használnak világítási készletet.

FALI KAPCSOLÓ KAPCSOLÁSI RAJZÁVAL EGYÜTT HASZNÁLHATÓ:

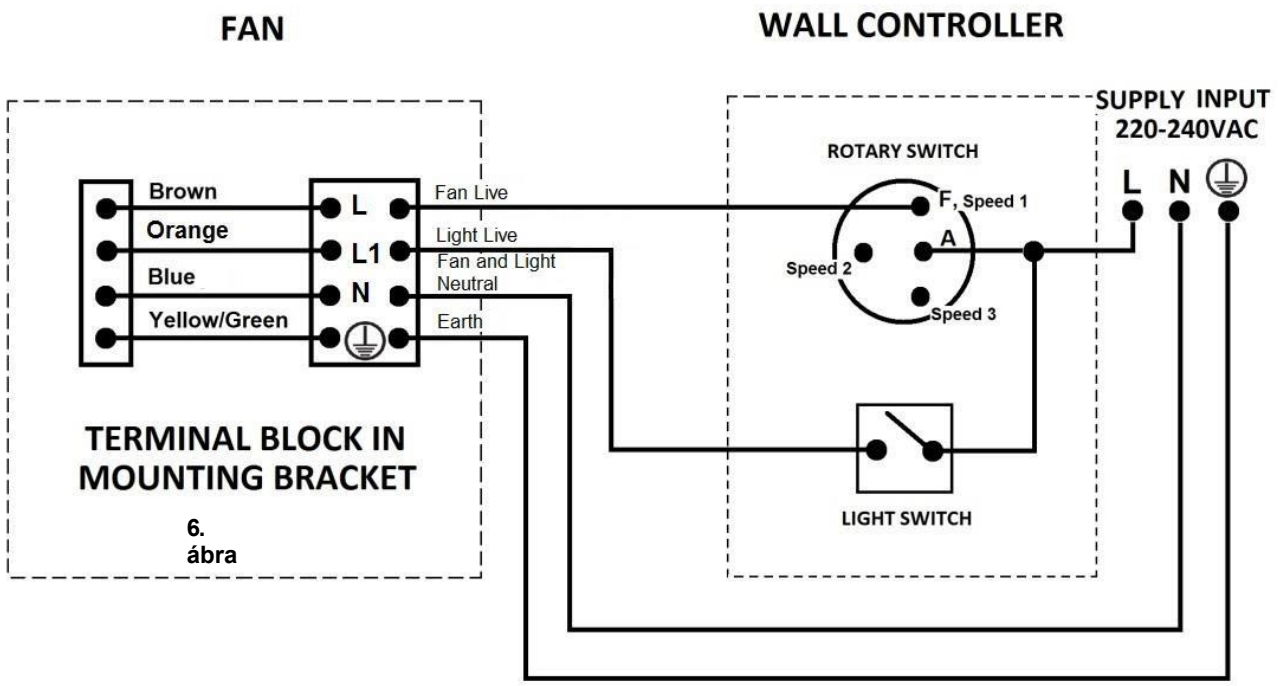

6. ábra

1/ Távirányító dugó nélkül

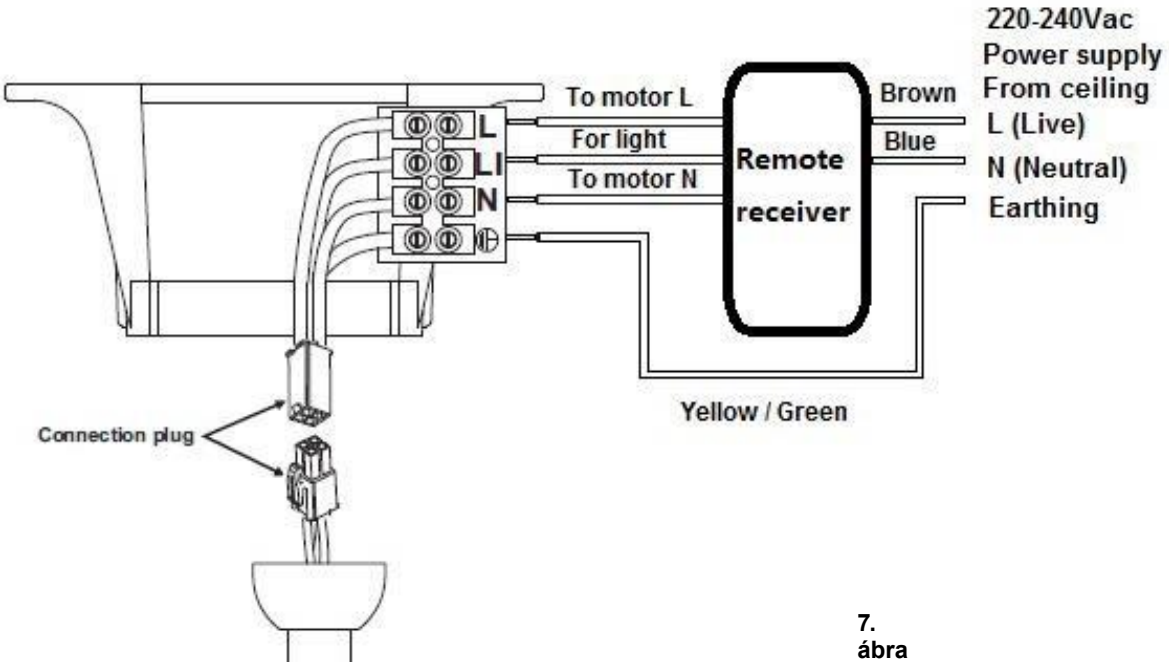

7. ábra

COASTAL IP55 Ez a ventilátor alkalmas beltéri, szabadtéri és tengerparti helyiségekbe. Ez a termék IP55 védettségű, és bármilyen irányból érkező vízsugárnak kitehető. Ezt a minősítést a telepítés során meg kell tartani.

2/ Távirányító dugókkal

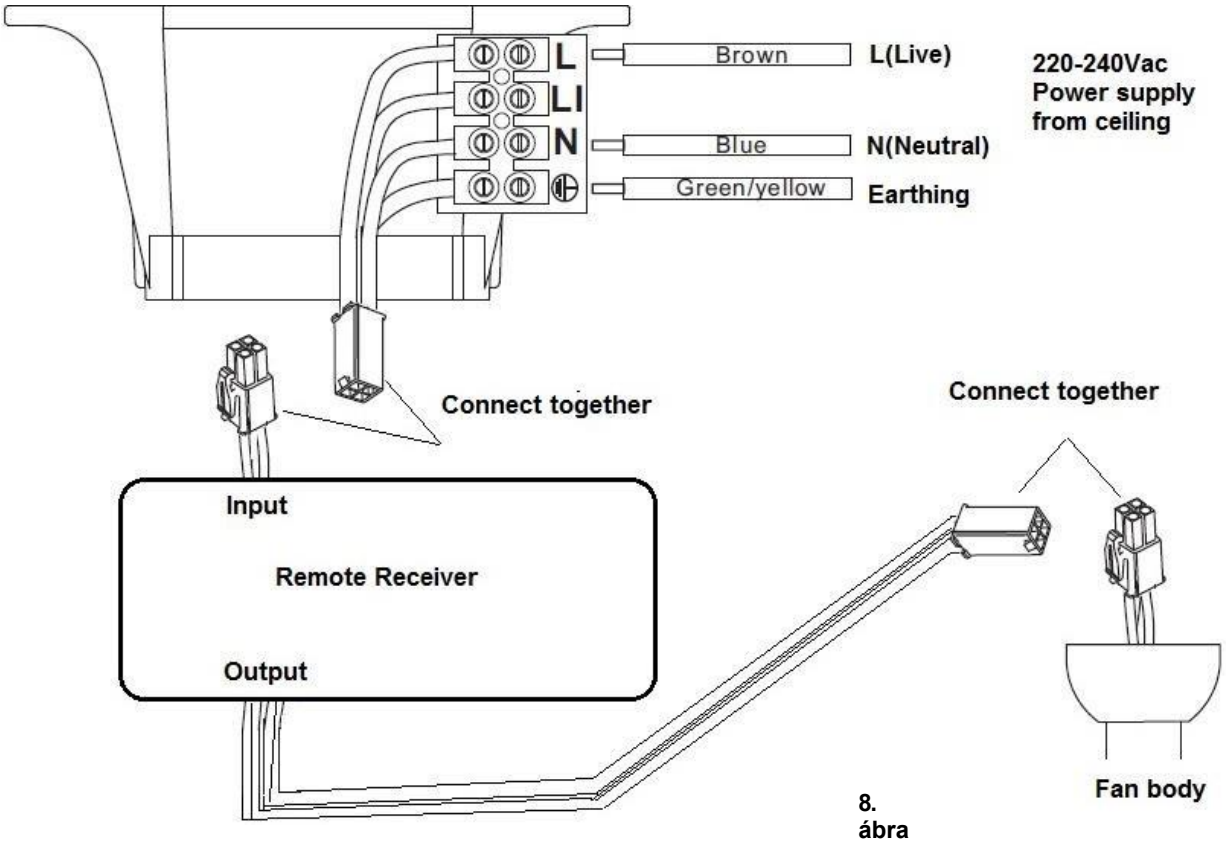

8. ábra

A TELEPÍTÉS BEFEJEZÉSE

- Miután befejezte az elektromos csatlakozást a szerelőkonzol csatlakozóblokkjánál, csatlakoztassa a mennyezeti ventilátor vezetékeit a gyorscsatlakozó dugón keresztül.
- Fedje le a rögzítő konzolt a baldachinnal. Győződjön meg róla, hogy az összes elektromos vezeték az előtető belsejében van, és hogy a vezetékek nem sérülnek meg e lépés során. Győződjön meg arról, hogy a baldachin széle (2) a vízhatlanság megőrzése érdekében be van illesztve a baldachinfedél (1) nyílásába.
- Rögzítse az előtetőt a függesztő konzolhoz a mellékelt csavarokkal.

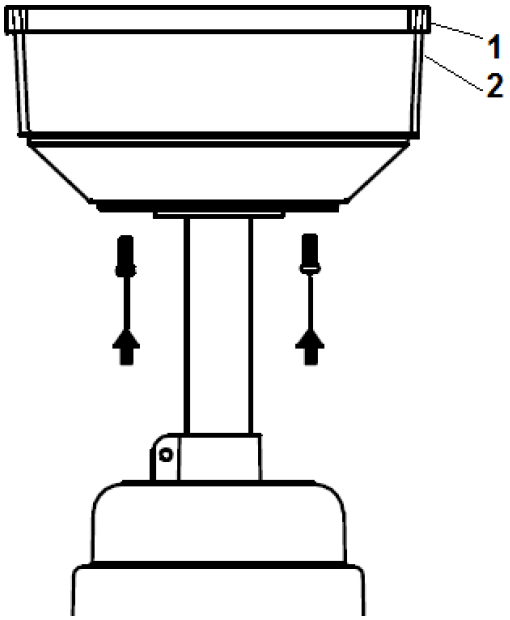

9. ábra

COASTAL IP55 Ez a ventilátor alkalmas beltéri, szabadtéri és tengerparti helyiségekbe. Ez a termék IP55 védettségű, és bármilyen irányból érkező vízsugárnak kitehető. Ezt a minősítést a telepítés során meg kell tartani.

A MENNYEZETI VENTILÁTOR

VENTILÁTOR FALI VEZÉRLÉS

Kapcsolja be a készüléket, és ellenőrizze a ventilátor működését.

• OFF pozíció - ventilátor kikapcsolva

• 3. pozíció - Alacsony ventilátor fordulatszám

• 2. pozíció - Közepes ventilátorsebesség

• 1. pozíció - Magas ventilátor fordulatszám

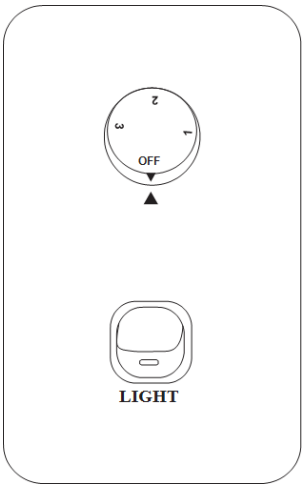

10. ábra

Fényvezérlés

• Kippkapcsoló - be/ki

TOLATÓKAPCSOLÓ

A mennyezeti ventilátor nyári vagy téli üzemmódban is működhet.

Lazítsa meg a beállítócsavart (1), és emelje fel a fedelet, hogy hozzáférjen a hátrameneti kapcsolóhoz (2).
SUMMER mód: (SUMMER) állásban kell lennie, hogy a ventilátor az óramutató járásával ellentétes irányban forogjon. A légáram lefelé irányul, nyáron hűtés céljából.
TÉLI üzemmód: (TÉLI) állásban kell lennie, hogy a ventilátor az óramutató járásával megegyező irányban forogjon. A légáramlás felfelé irányul, segítve a meleg levegő keringését, télen az energiatakarékosság érdekében.

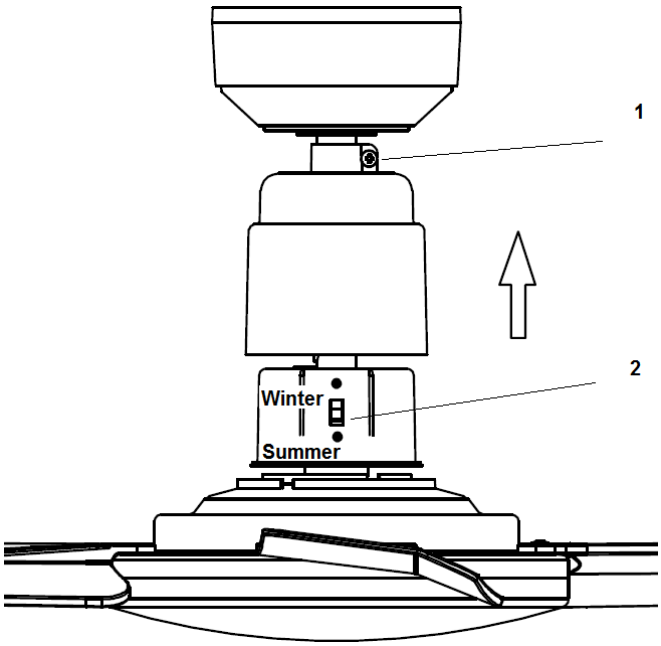

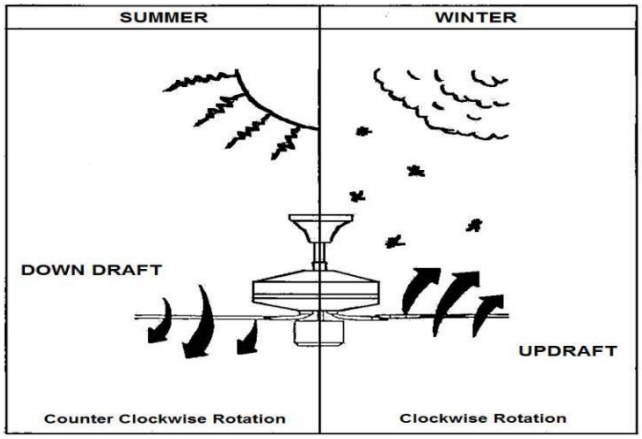

11. ábra

COASTAL IP55

Ez a ventilátor alkalmas beltéri, szabadtéri és tengerparti helyiségekbe. Ez a termék IP55 védettségű, és bármilyen irányból érkező vízsugárnak kitehető. Ezt a minősítést a telepítés során meg kell tartani.

TELEPÍTÉS UTÁN

WOBBLE:

MEGJEGYZÉS: a mennyezeti ventilátorok működés közben hajlamosak elmozdulni, mivel gumitömlőre vannak szerelve. Ha a ventilátort mereven a mennyezethez rögzítenék, az túlzott rezgést okozna. A néhány centiméteres mozgás teljesen elfogadható, és NEM utal semmilyen problémára.

A VENTILÁTOR IMBOLYGÁSÁNAK CSÖKKENTÉSE ÉRDEKÉBEN: Kérjük, ellenőrizze, hogy a rögzítő konzolt és a lefelé tartó rudat rögzítő csavarok biztonságosan rögzítve vannak-e.

KIEGYENLÍTŐ KÉSZLET: A mennyezeti ventilátor első telepítéskor történő kiegyensúlyozásához kiegyensúlyozó készletet biztosítunk. Kérjük, olvassa el a kiegyensúlyozó készlet használatára vonatkozó utasítást. A kiegyensúlyozó készlet segíthet az újbóli kiegyensúlyozásban, ha a mennyezeti ventilátor ismét kiegyensúlyozatlanná válik. A kiegyensúlyozó készletet a telepítés után tárolja el, hogy szükség esetén később is használhassa.

ZÖLD:

Ha csend van (különösen éjszaka), akkor időnként apró zajokat hallhat. A csúcsidőn kívüli melegvíz-szabályozáshoz a villamosenergia-ellátásban egymásra helyezett enyhe teljesítményingadozások és frekvenciajelek okozhatnak változást a ventilátormotor zajában. Ez normális. Kérjük, engedélyezzen egy 24 órás "betörési" időszakot, az új ventilátorral kapcsolatos legtöbb zaj ez idő alatt megszűnik. Kérjük, vegye figyelembe, hogy ez nem termékhiba, és mint ilyen, nem tartozik a garancia hatálya alá - Minden elektromos motor hallható bizonyos mértékig.

ÁPOLÁS ÉS TISZTÍTÁS:

- A mennyezeti ventilátor rendszeres tisztítása az egyetlen szükséges karbantartási művelet. Használjon puha kefét vagy szöszmentes ruhát, hogy elkerülje a festékréteg megkarcolását. Kérjük, kapcsolja ki az elektromos áramot, amikor ezt teszi.
- Ne használjon vizet a mennyezeti ventilátor tisztításakor. Ez károsíthatja a motort vagy a lapátokat, és áramütésveszélyt okozhat.
- A motor állandóan kenhető golyóscsapággyal rendelkezik, így nincs szükség olajozásra.

MEGJEGYZÉS: Mindig kapcsolja ki a készüléket a hálózati kapcsolón, mielőtt megpróbálná tisztítani a ventilátort.

MŰSZAKI INFORMÁCIÓK

Aria ventilátor modellek	Névleges feszültség	Névleges teljesítmény (motor)	Névleges teljesítményű lámpa	IP-besorolás
Csak 52 hüvelykes ventilátor	220-240 VAC	85W	N/A	IP55

COASTAL IP55

Ez a ventilátor alkalmas beltéri, szabadtéri és tengerparti helyiségekbe. Ez a termék IP55 védettségű, és bármilyen irányból érkező vízsugárnak kitehető. Ezt a minősítést a telepítés során meg kell tartani.

LUCCI MENNYEZETI VENTILÁTOR GARANCIA RÉSZLETESEN

LUCCI GARANCIA HOTLINE- 1800 602 243

EZ A GARANCIA CSAK AUSZTRÁLIÁBAN ÉRVÉNYES

Ha szervizelésre van szükség, kérjük, hívja a Lucci Fan Warranty Hotline-t az 1800 602 243-as telefonszámon hétfőtől péntekig 9 és 17 óra között (EST). Kérjük, a hívás előtt győződjön meg arról, hogy a mennyezeti ventilátor minden adatát kitöltötte a kézikönyv végén.

Minden Bayside mennyezeti ventilátort alaposan megvizsgálnak és tesztelnek, mielőtt eladásra bocsátják. A Lucci a törvényi előírások szerinti garanciális jogokon és feltételeken túlmenően minden mennyezeti ventilátorára a vásárlás időpontjától számított huszonnégy (24) hónapos házon belüli garanciaidővel vállal garanciát a hibás kivitelezés és a hibás anyagok ellen. Ezt követően további negyvennyolc (48) hónap alkatrészcsere-garancia érvényes.

A Lucci vállalja, hogy saját választása szerint ingyenesen megjavítja vagy kicseréli az egyes termékeket vagy azok részeit, amennyiben;

1. A ventilátort vagy az érintett alkatrészt nem használták rosszul, nem hanyagolták el, és nem szenvedett balesetet.
2. A javításokra nem a szokásos elhasználódás miatt van szükség.
3. A terméket engedéllyel rendelkező villanyszerelő telepítette.
4. Az eredeti vásárlási bizonylat másolatát bemutatják.
5. 12 hónap garancia vonatkozik a nem háztartási célú felhasználás esetén.
6. Ez a garancia nem terjed ki a foltokra, karcolásra, kopásnyomokra vagy horpadásokra, ha a terméket gyári üzletben vagy felújított termékre vásárolták.

Áruinkra az ausztrál fogyasztóvédelmi törvény értelmében nem kizárható garanciát adunk. Ön jogosult a termék cseréjére vagy visszatérítésre a nagyobb meghibásodás esetén, valamint kártérítésre minden egyéb ésszerűen előrelátható veszteség vagy kár esetén. Ön jogosult továbbá az áru javítására vagy cseréjére, ha az áru nem megfelelő minőségű, és a hiba nem minősül jelentős meghibásodásnak.

A Lucci design nem vállal felelősséget semmilyen más javításért, mint amit a Lucci design vagy valamelyik hivatalos szervizügynöke végez. Kérjük, őrizze meg ezt a garanciális információt biztonságos helyen. Ezt az információt be kell mutatni abban az esetben, ha szervizelésre van szükség.

Forgalmazza:
Beacon Lighting
140 Fulton Drive
Derrimut, Victoria, 3030
Ausztrália

COASTAL IP55

Ez a ventilátor alkalmas beltéri, szabadtéri és tengerparti helyiségekbe. Ez a termék IP55 védettségű, és bármilyen irányból érkező vízsugárnak kitehető. Ezt a minősítést a telepítés során meg kell tartani.

Telefon +613 9368 1000
Fax +613 9360 9332
E-mail: warranty@beaconlighting.com.au

COASTAL IP55

Ez a ventilátor alkalmas beltéri, szabadtéri és tengerparti helyiségekbe. Ez a termék IP55 védettségű, és bármilyen irányból érkező vízsugárnak kitehető. Ezt a minősítést a telepítés során meg kell tartani.

MENNYEZETI VENTILÁTOR GARANCIÁLIS INFORMÁCIÓK

LUCCI GARANCIA HOTLINE- 1800 602 243

Töltse ki és őrizze meg ezt az űrlapot személyes nyilvántartása és garanciális célokra.

NÉV.....

CÍM.....

.....POSTCODE.....

TÍPUSSZÁM.....

(PO# + DATECODE matrica itt) PO NUMBER vagy DATECODE .....

A VÁSÁRLÁS DÁTUMA.....

ENGEDÉLLYEL RENDELKEZŐ VILLANYSZERELŐ

TELEPÍTÉSE.....

..... LICENCE

No.....

CSATOLJA A VÁSÁRLÁST IGAZOLÓ BIZONYLATOT

EZT A KITÖLTÖTT ADATLAPOT A GARANCIÁLIS SZERVIZ IGÉNYBEVÉTELE

COASTAL IP55

Ez a ventilátor alkalmas beltéri, szabadtéri és tengerparti helyiségekbe. Ez a termék IP55 védettségű, és bármilyen irányból érkező vízsugárnak kitehető. Ezt a minősítést a telepítés során meg kell tartani.

ELŐTT BE KELL MUTATNI ÉS EL KELL FAXOLNI A NAGYKERESKEDŐNEK VAGY MEGHATALMAZOTT KÉPVISELŐINEK.

COASTAL IP55

Ez a ventilátor alkalmas beltéri, szabadtéri és tengerparti helyiségekbe. Ez a termék IP55 védettségű, és bármilyen irányból érkező vízsugárnak kitehető. Ezt a minősítést a telepítés során meg kell tartani.